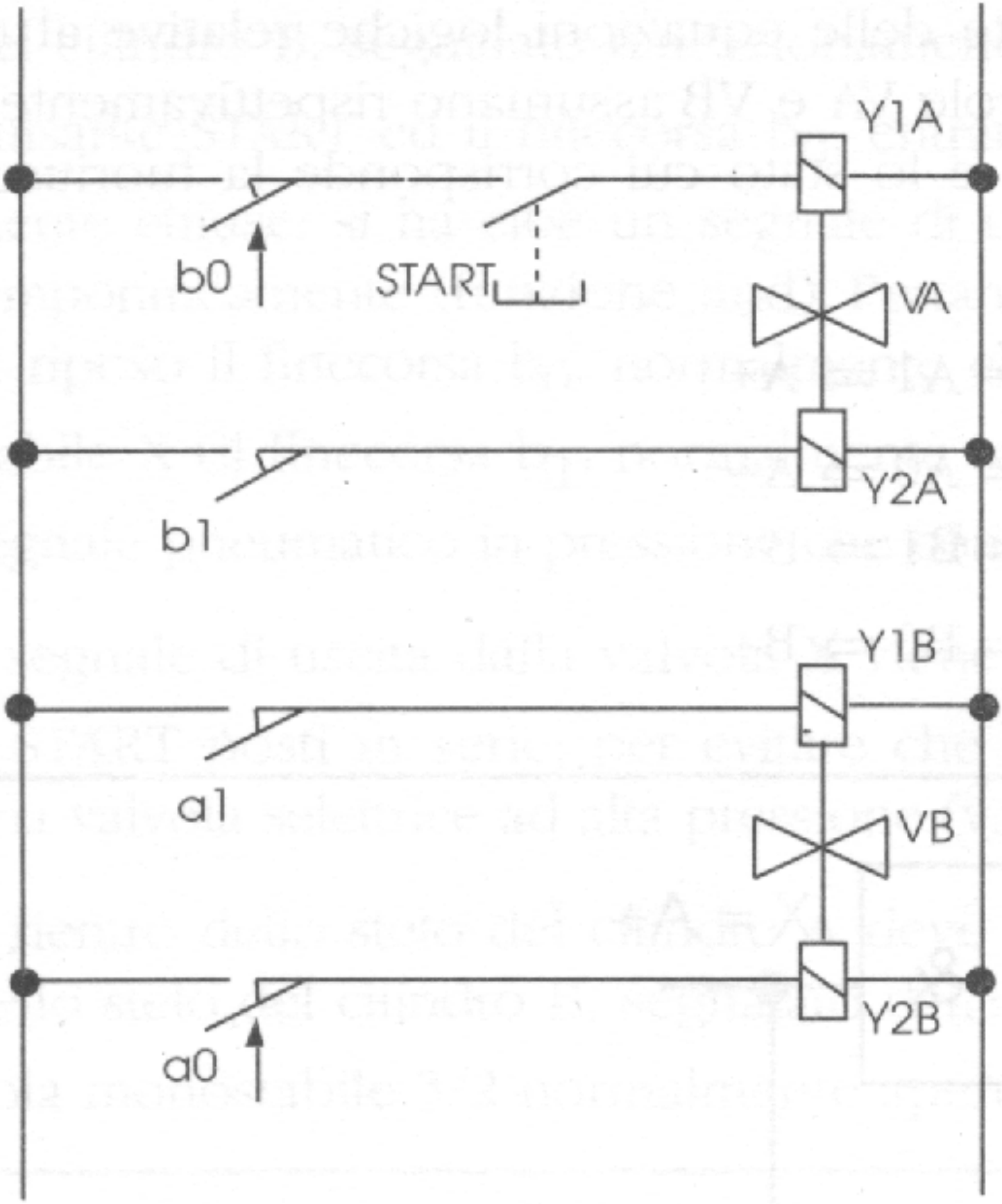

44.18

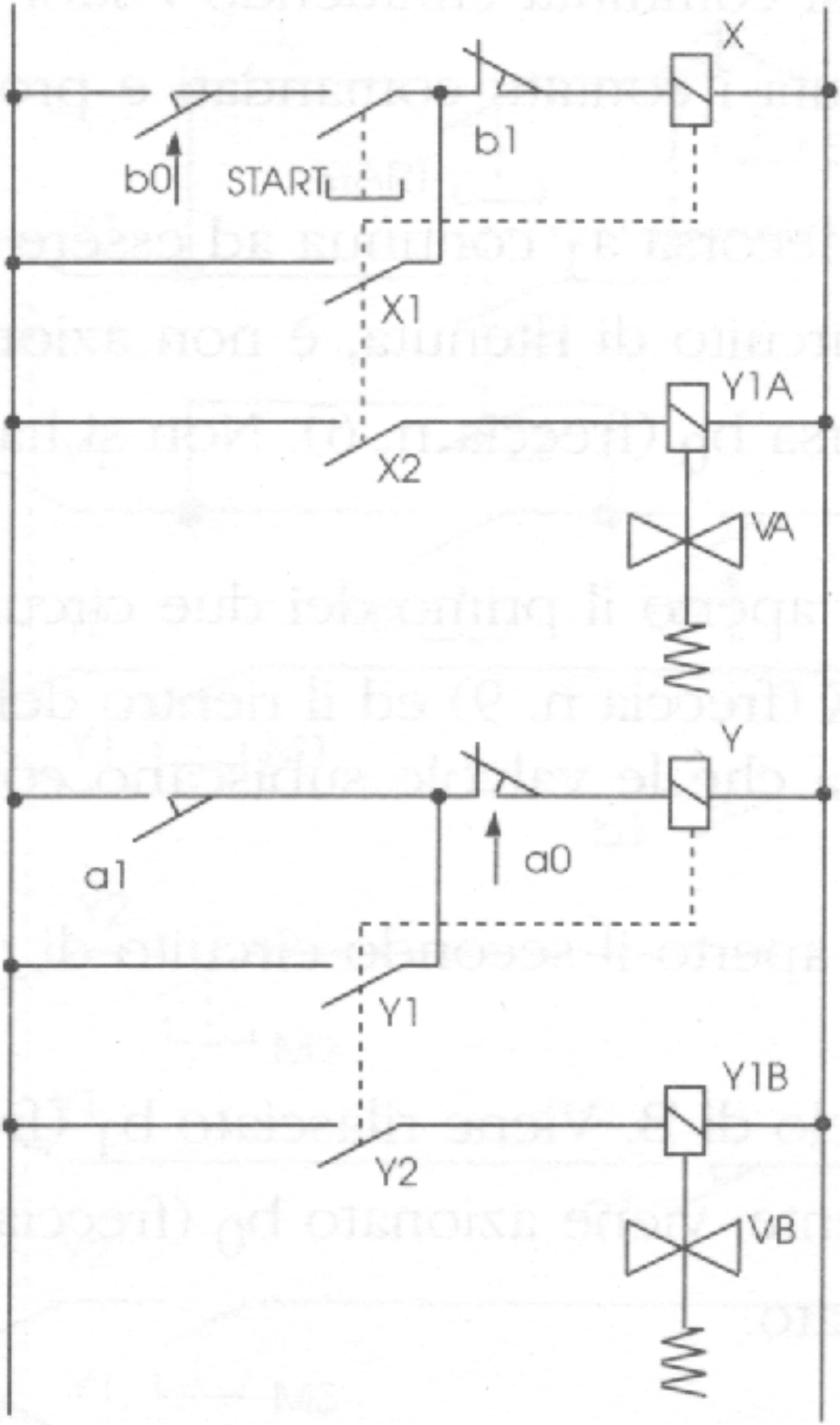

45.18

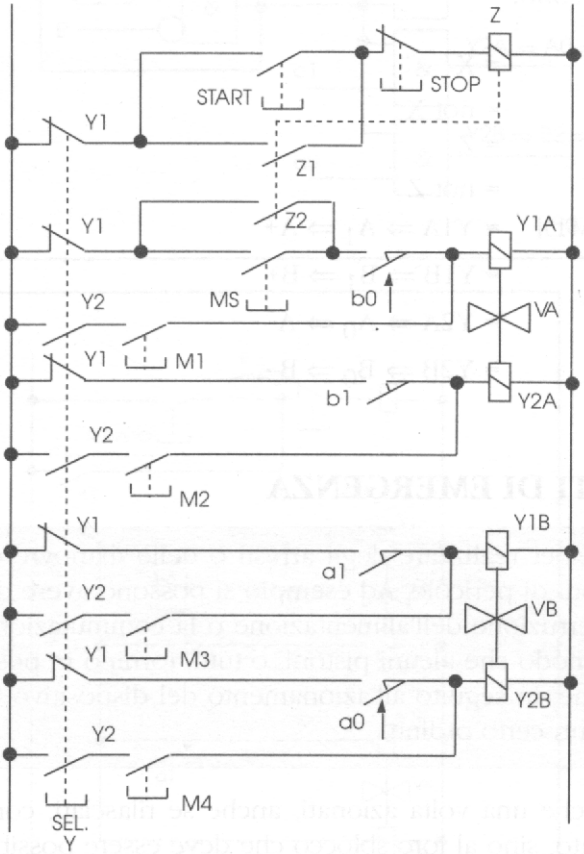
Z
START
STOP
Y1
Z1
Y1
Z2
Y1A
MS
b0
Y2
VA
Y1
M1
b1
Y2A
Y2
M2
Y1
Y1B
a1
Y2
VB
Y1
M3
Y2B
a0
Y2
M4
SEL.
Y

47.18

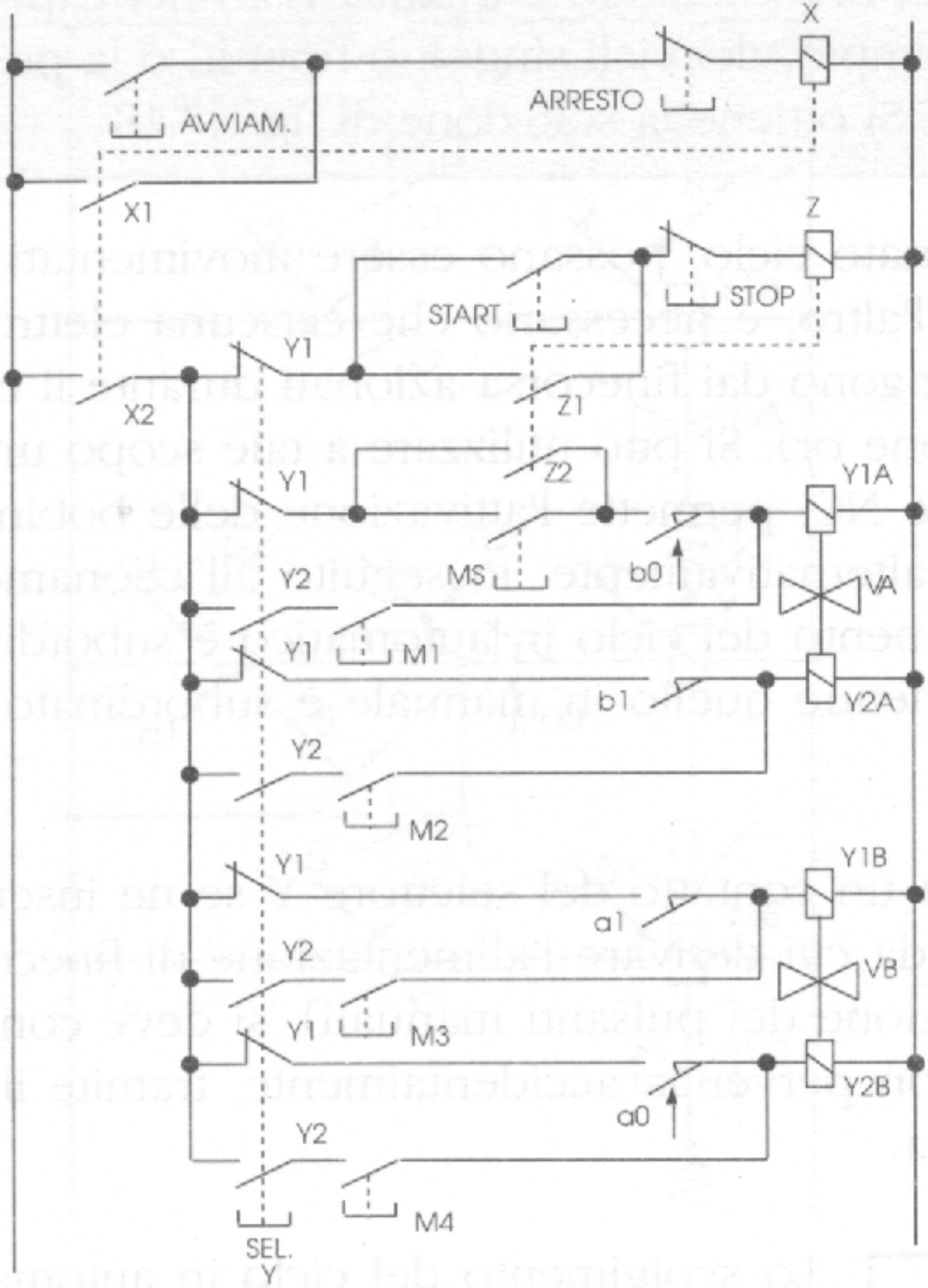
X
ARRESTO
AVVIAM.
X1
Z
STOP
START
Y1
X2
Z1
Z2
Y1
Y1A
MS
b0
VA
Y2
Y1
M1
b1
Y2A
Y2
M2
Y1
Y1B
a1
Y2
VB
Y1
M3
Y2B
a0
Y2
M4
SEL.
Y

48.18

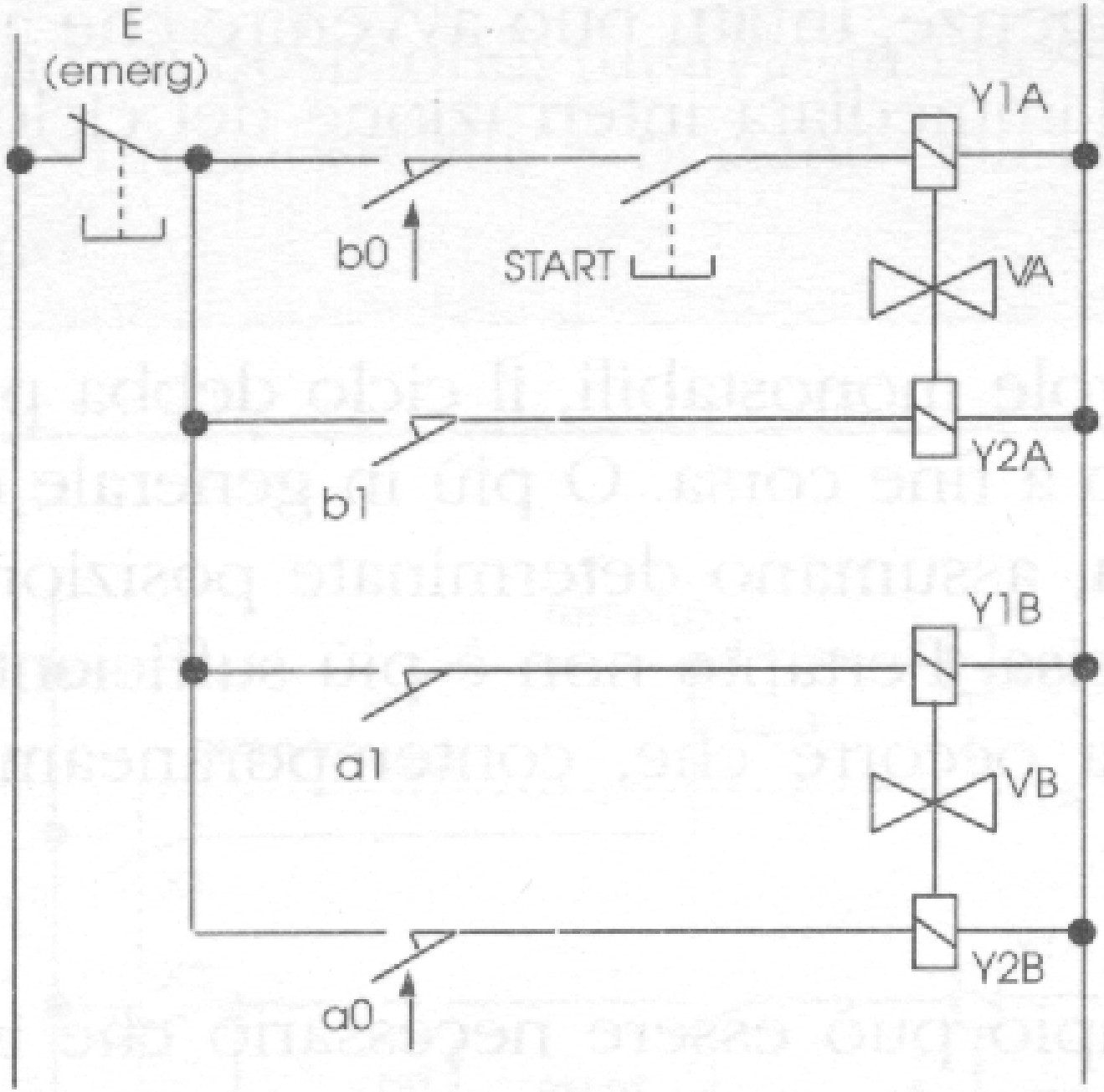

49.18

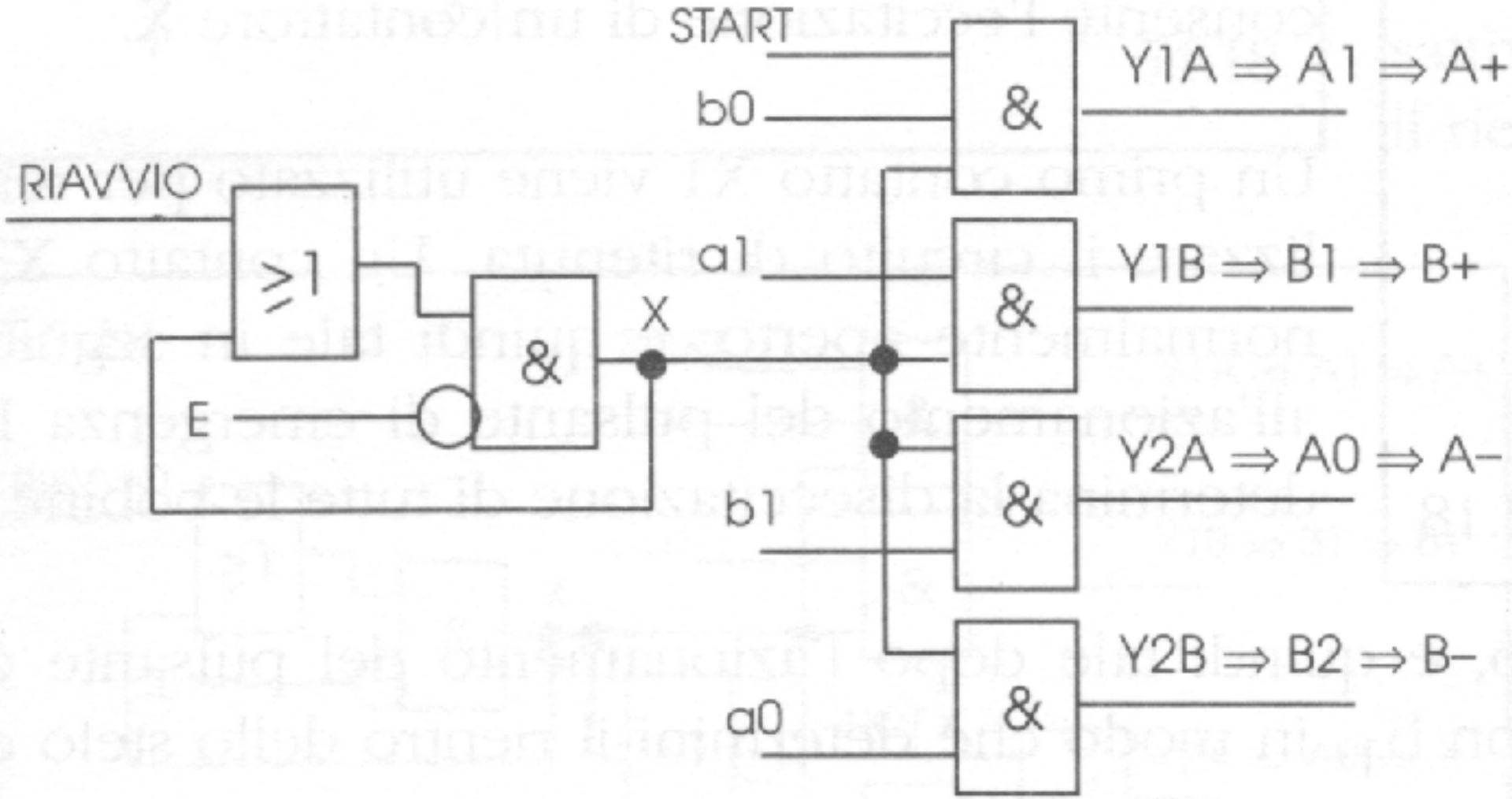

50.18

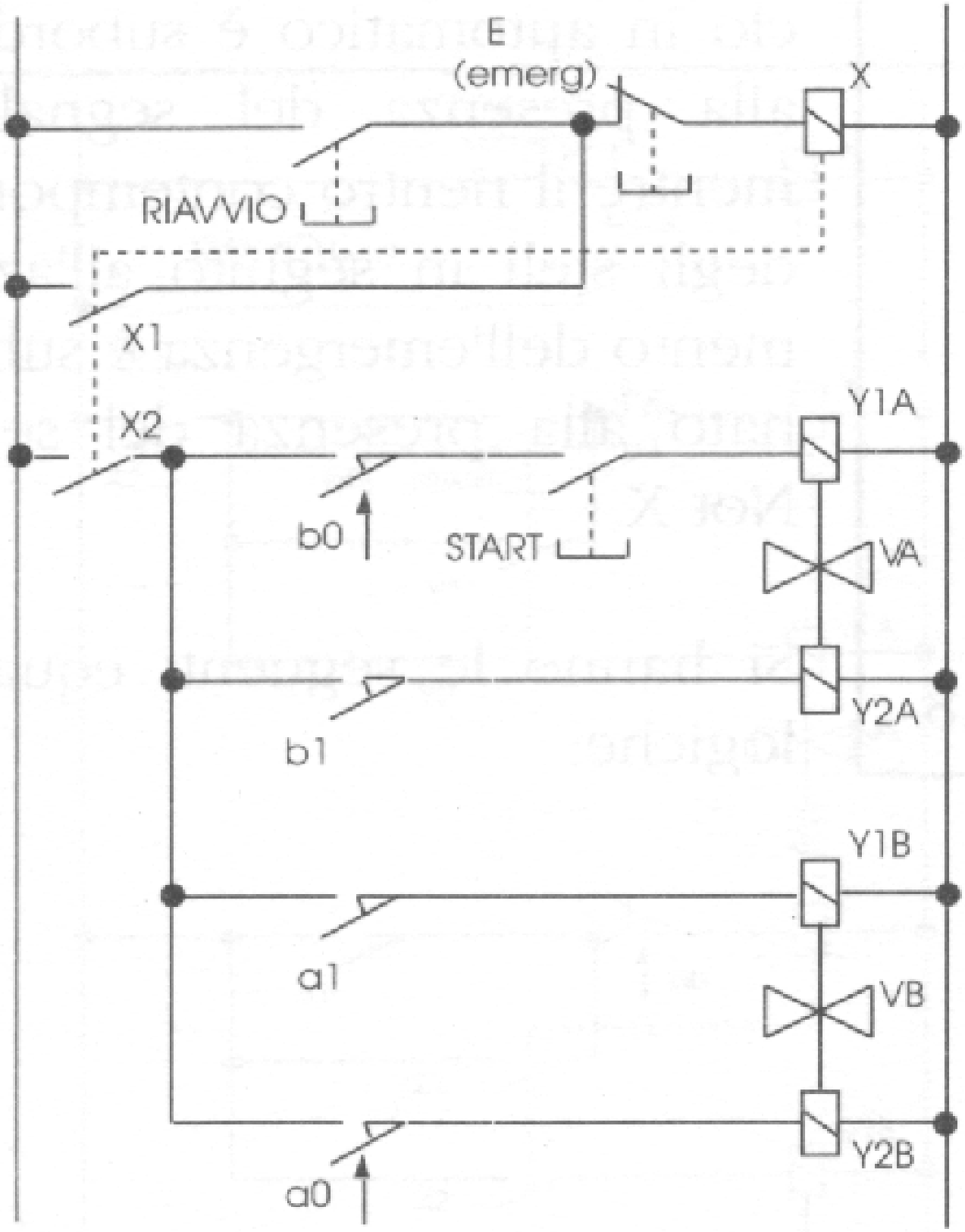
E
(emerg)
X
RIAVVIO
X1
X2
Y1A
b0
START
VA
Y2A
b1
Y1B
a1
VB
Y2B
a0

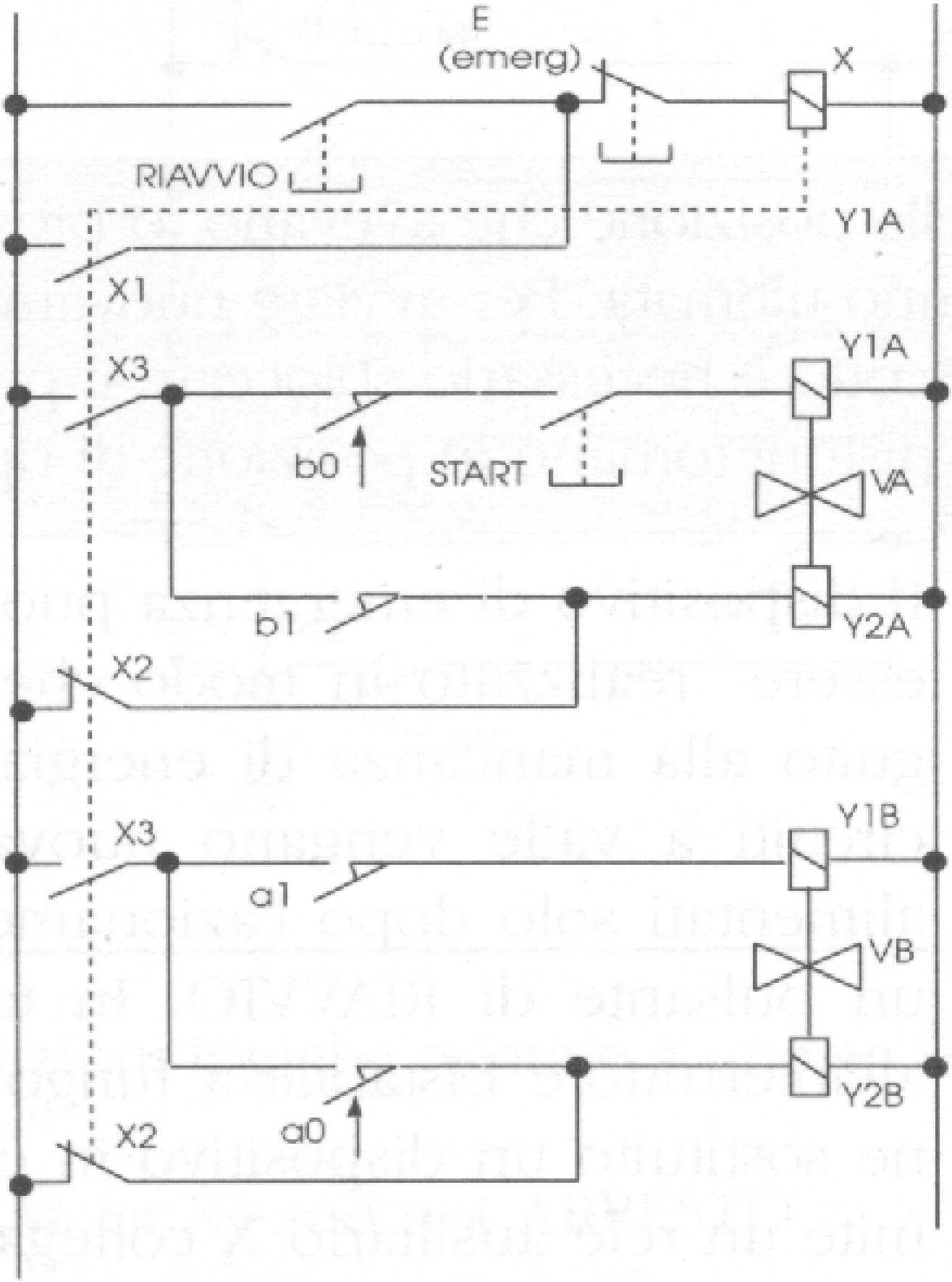
E
(emerg)
X
RIAVVIO
Y1A
X1
X3
Y1A
b0
START
VA
b1
Y2A
X2
X3
Y1B
a1
VB
Y2B
a0
X2

52.18

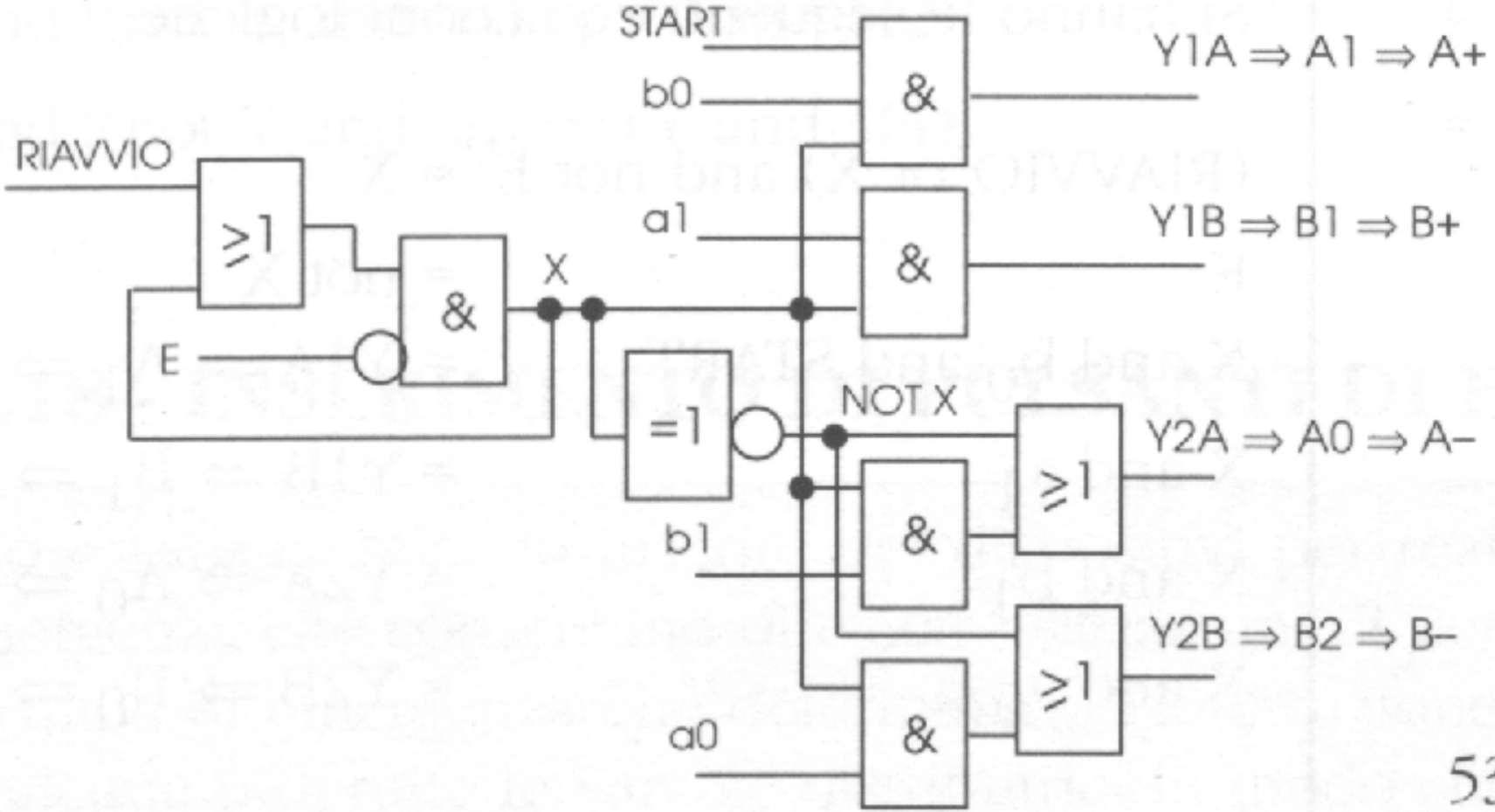
START
b0
RIAVVIO
≥1
&
X
a1
&
Y1A ⇒ A1 ⇒ A+
Y1B ⇒ B1 ⇒ B+
E
=1
NOT X
Y2A ⇒ A0 ⇒ A–
≥1
&
b1
Y2B ⇒ B2 ⇒ B–
≥1
a0
&

53.18

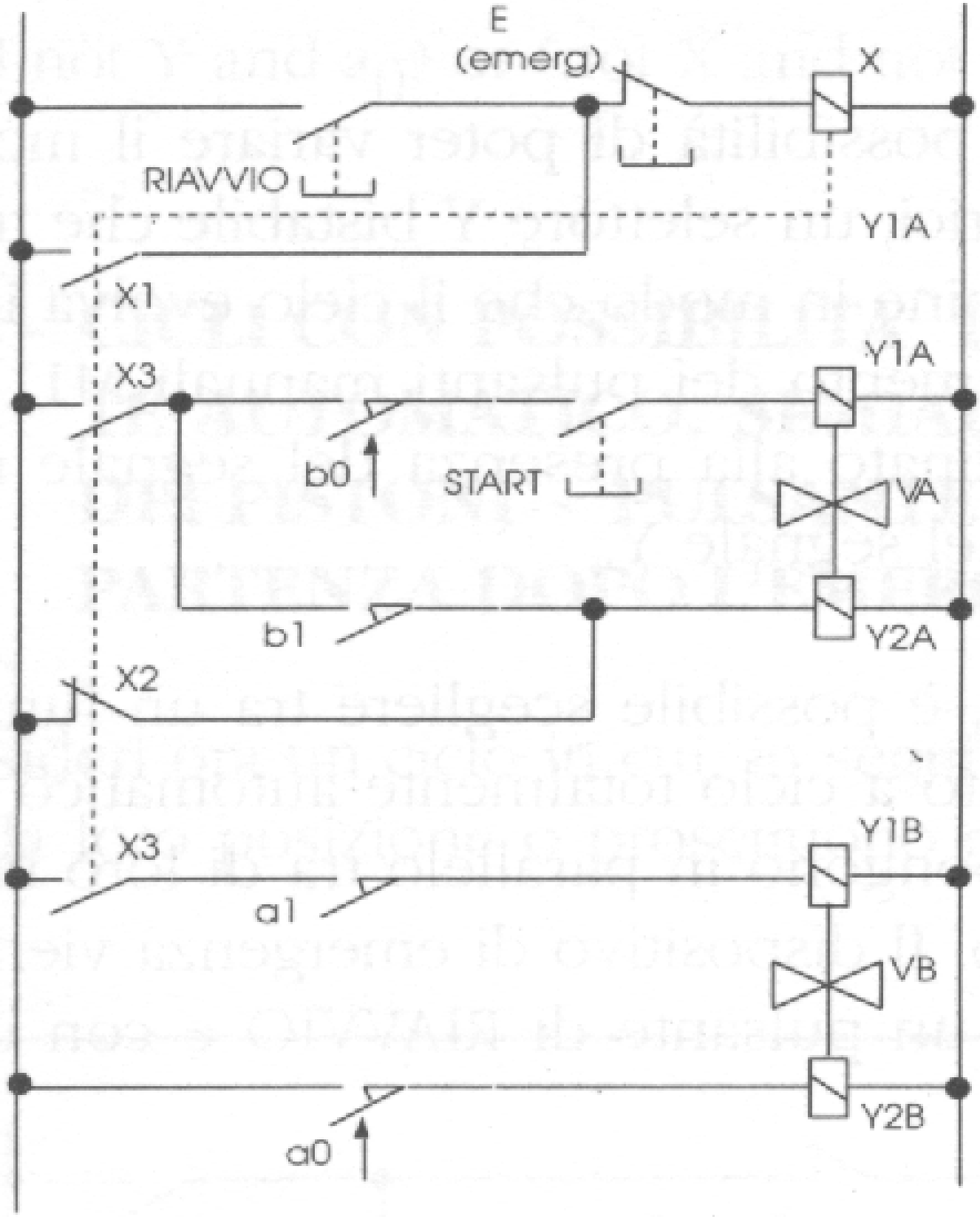
E
(emerg)
X
RIAVVIO
Y1A
X1
X3
Y1A
b0
START
VA
b1
Y2A
X2
X3
Y1B
a1
VB
Y2B
a0

54.18

55.18

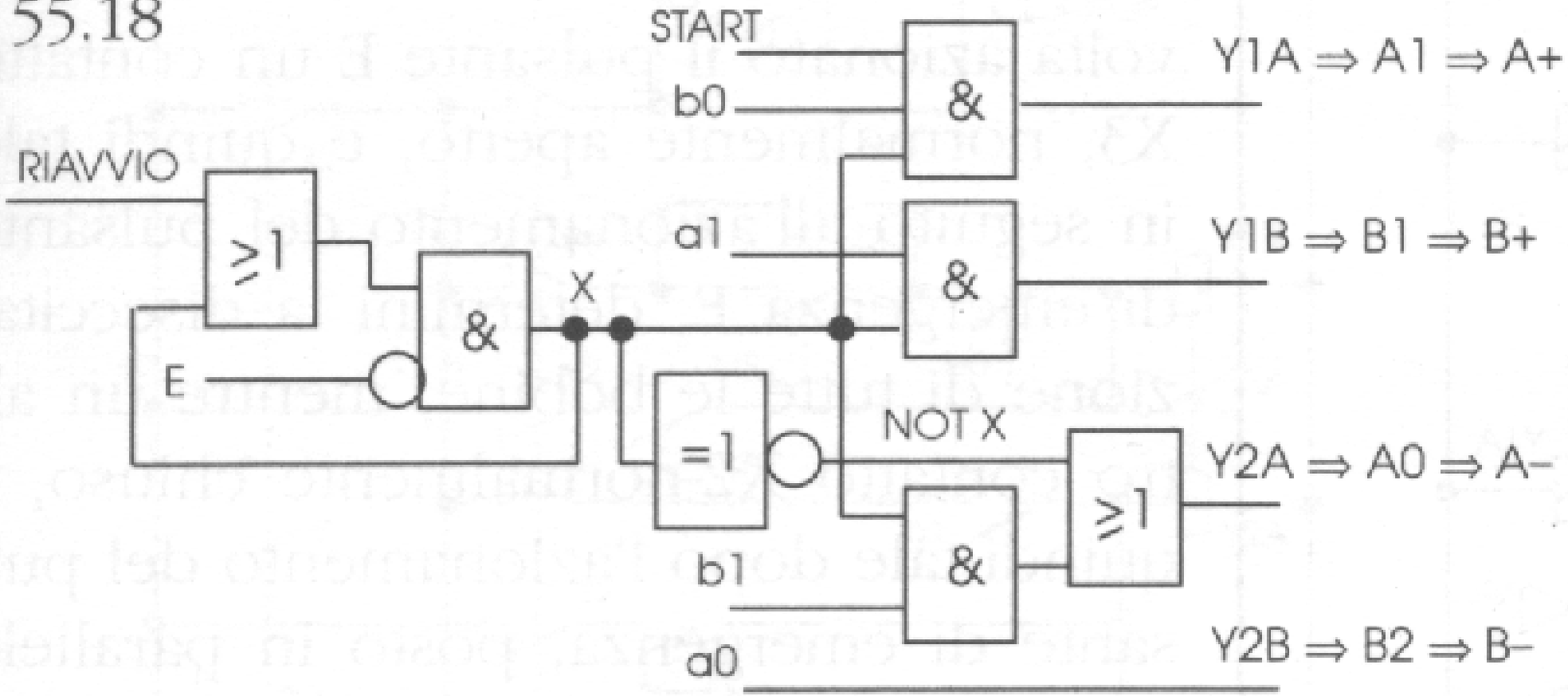
START
b0
RIAVVIO
≥1
&
X
E
a1
&
=1
NOT X
≥1
b1
&
a0
Y1A ⇒ A1 ⇒ A+
Y1B ⇒ B1 ⇒ B+
Y2A ⇒ A0 ⇒ A–
Y2B ⇒ B2 ⇒ B–

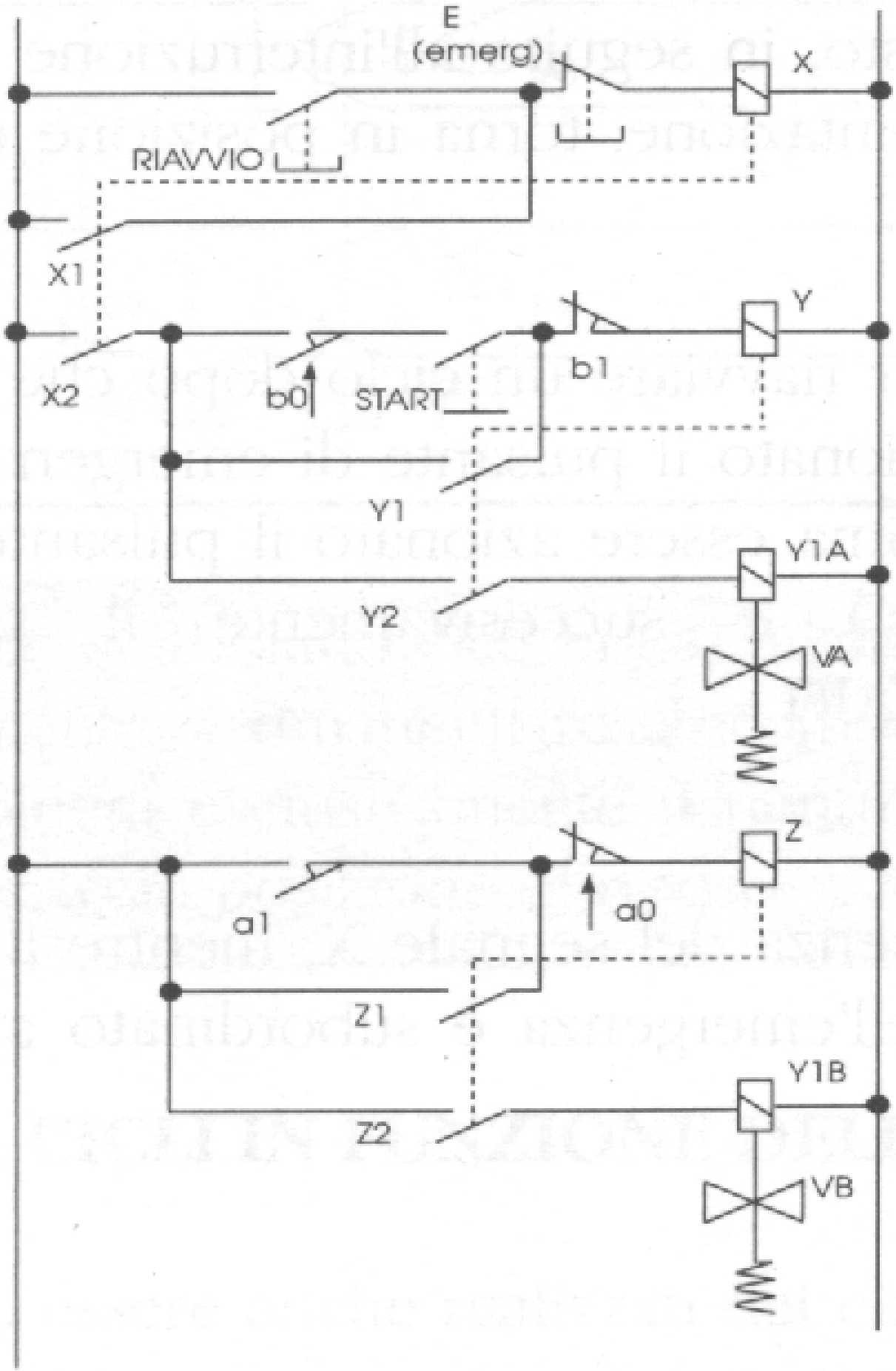
E
(emerg)
X
RIAVVIO
X1
Y
X2
b0
START
b1
Y1
Y1A
Y2
VA
Z
a1
a0
Z1
Y1B
Z2
VB

56.18

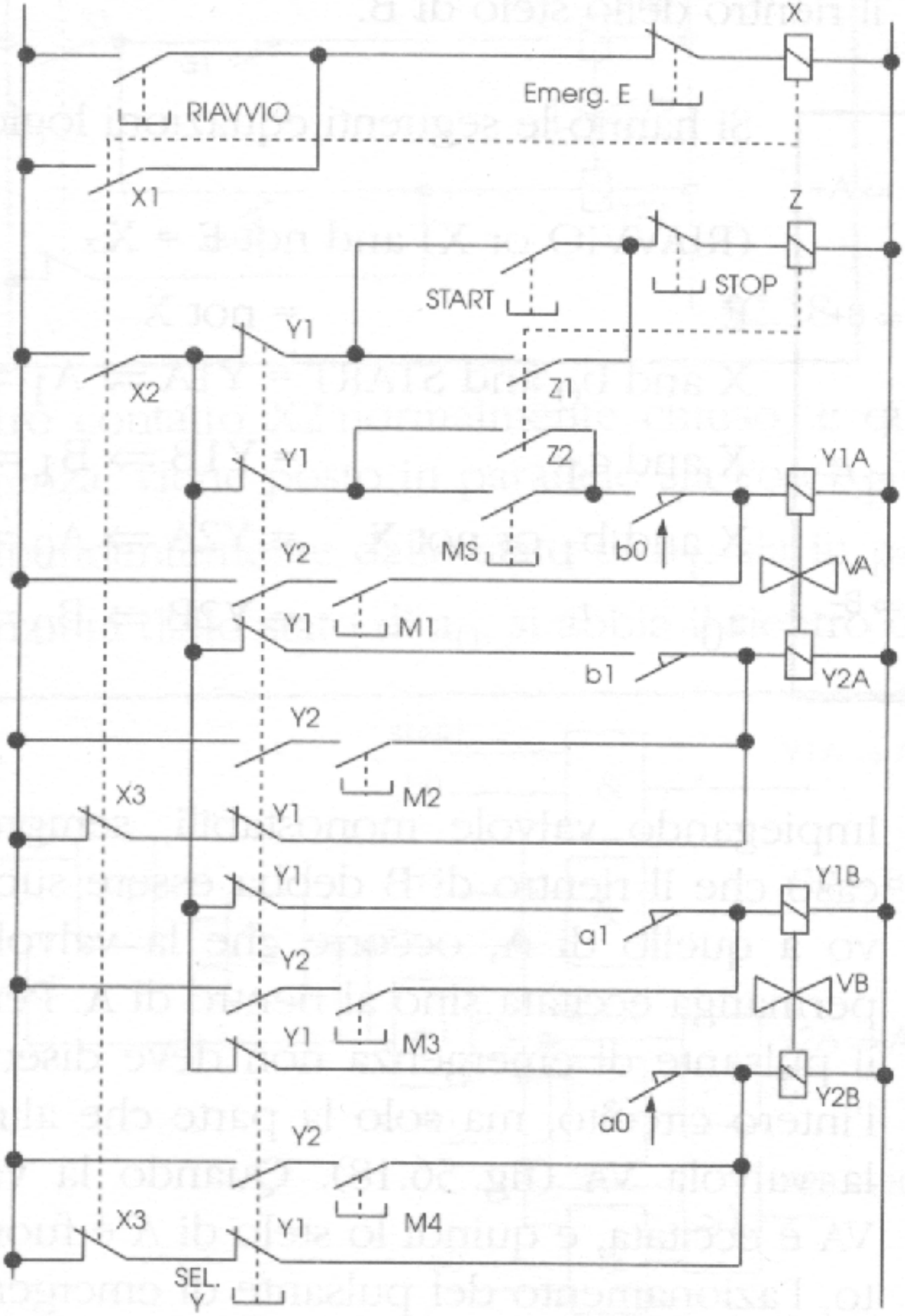
X
Emerg. E
RIAVVIO
X1
Z
STOP
START
Y1
X2
Z1
Y1
Z2
Y1A
Y2
MS
b0
VA
Y1
M1
b1
Y2A
Y2
M2
X3
Y1
Y1
Y1B
a1
Y2
VB
Y1
M3
Y2B
a0
Y2
M4
X3
Y1
SEL.
Y

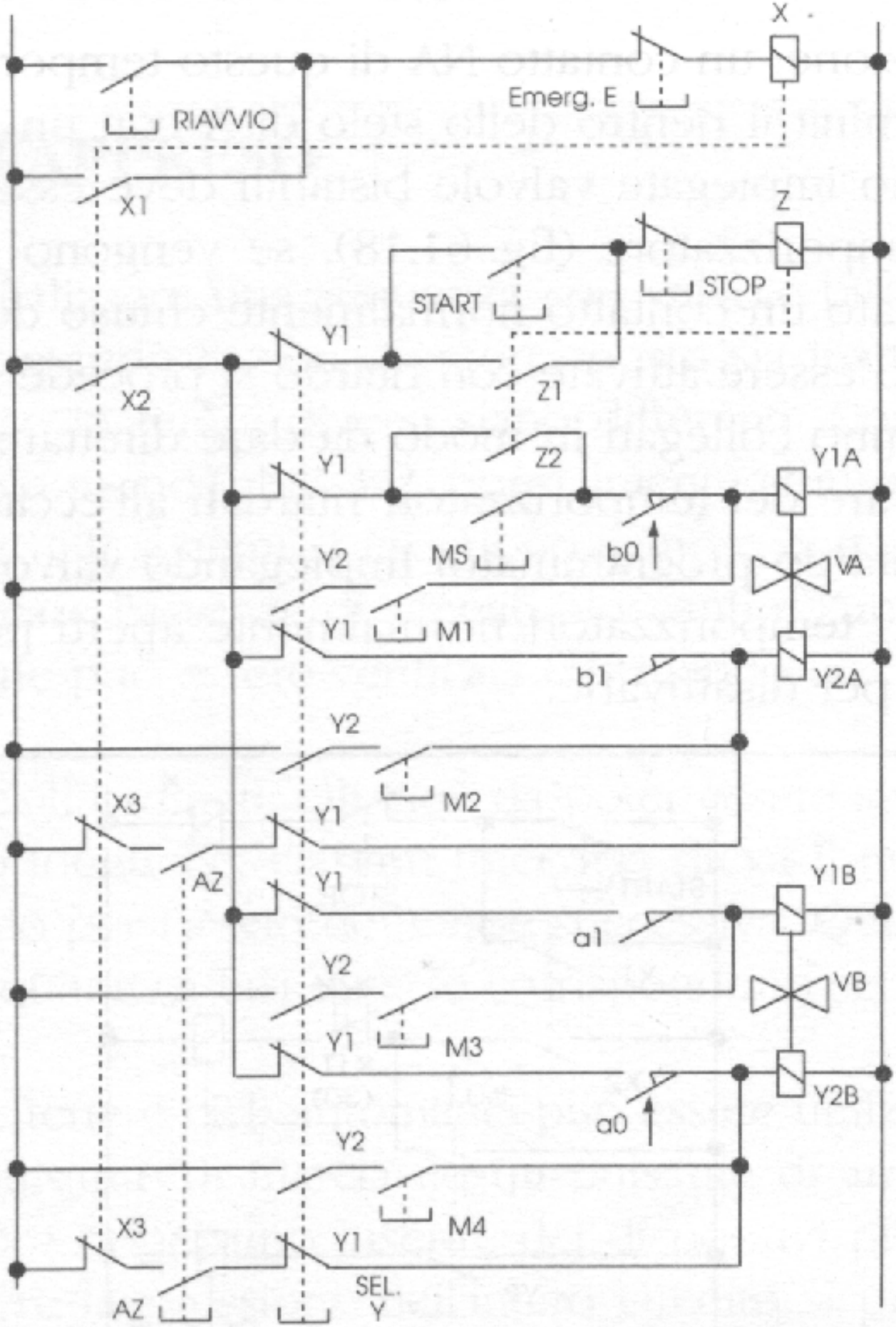
X
Emerg. E
RIAVVIO
X1
Z
STOP
START
Y1
X2
Z1
Z2
Y1
Y1A
MS
b0
Y2
VA
Y1
M1
b1
Y2A
Y2
M2
X3
Y1
AZ
Y1
Y1B
a1
Y2
VB
Y1
M3
Y2B
a0
Y2
M4
X3
Y1
AZ
SEL.
Y

58.18

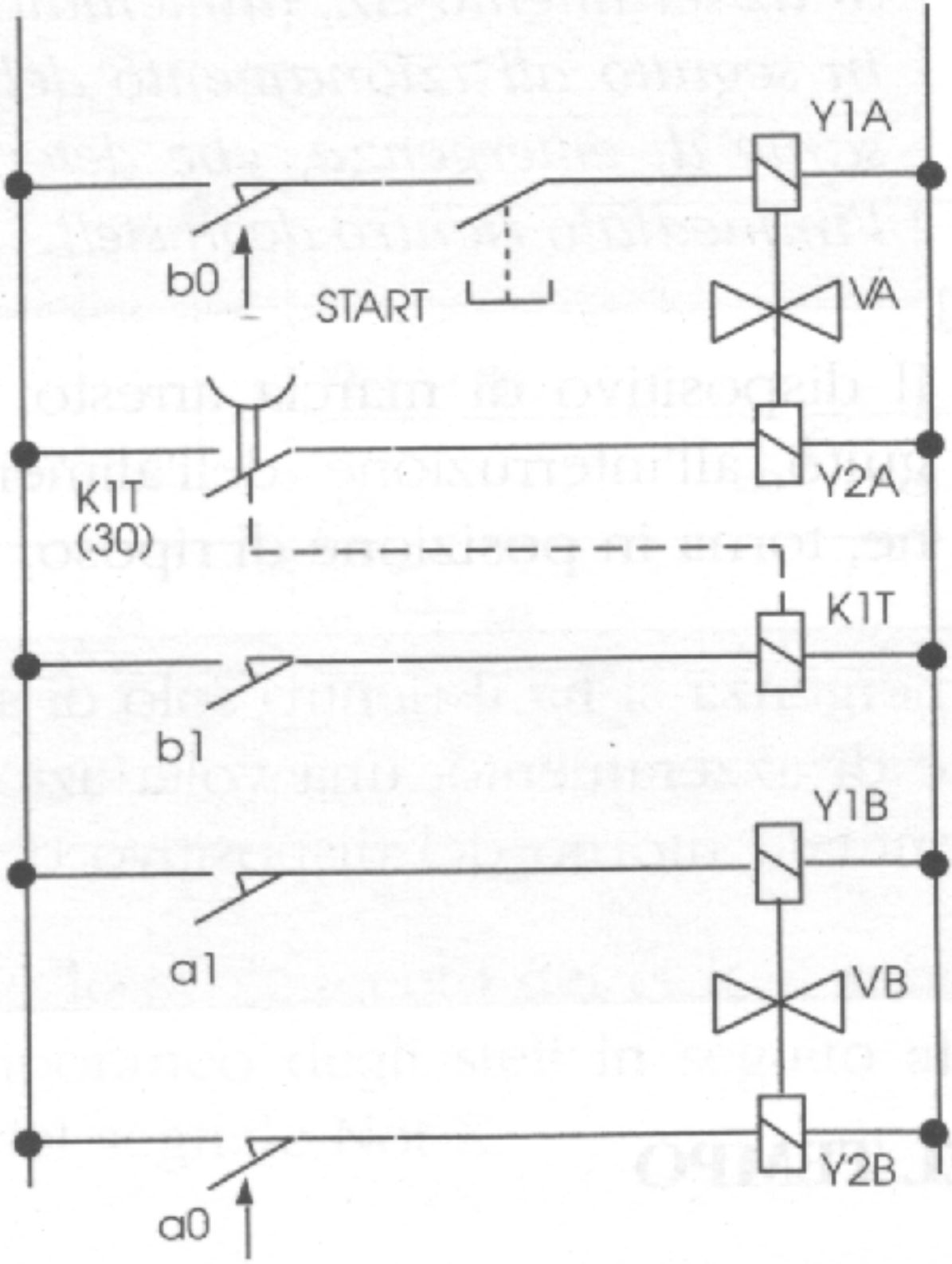

61.18

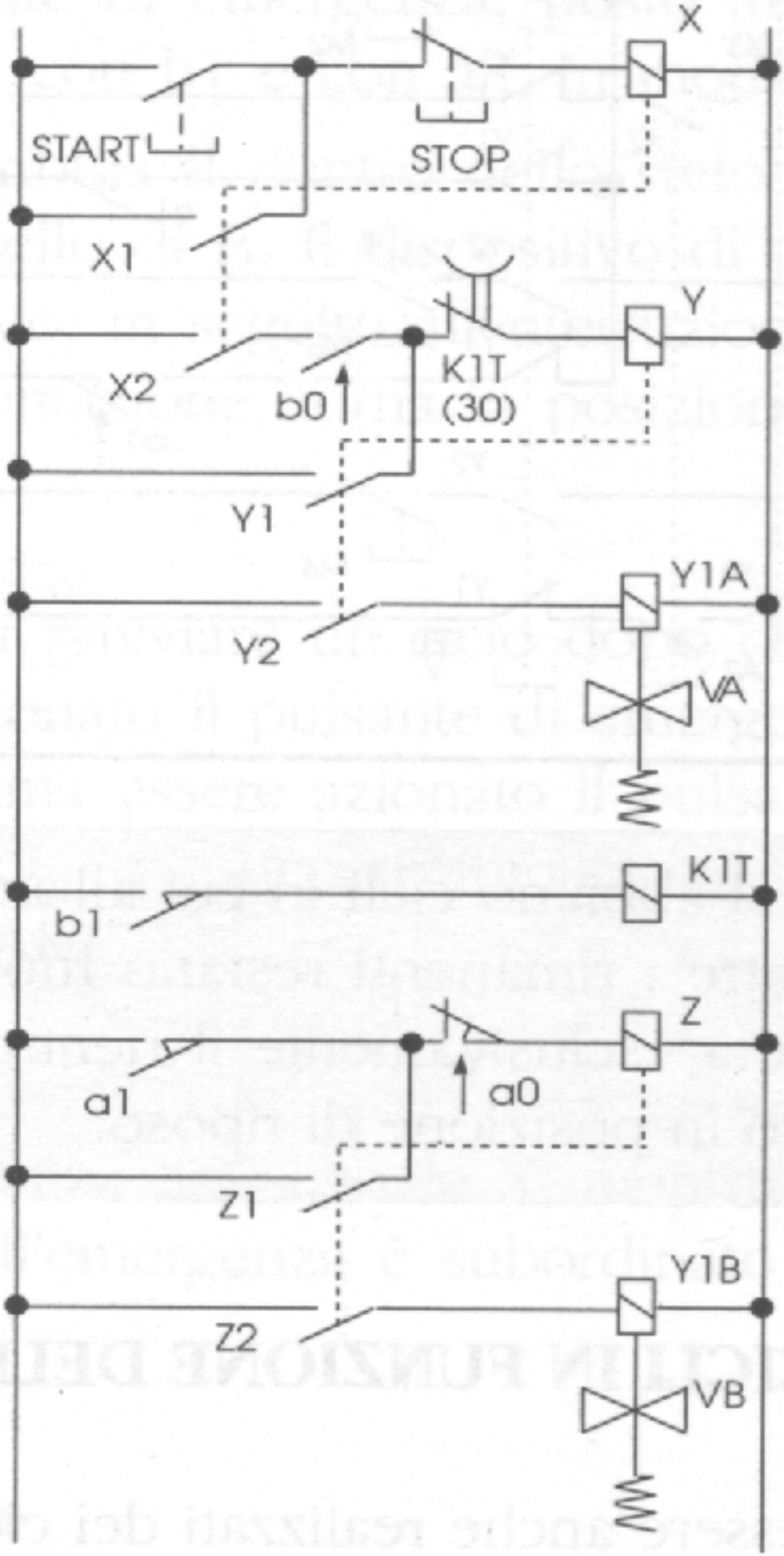
X
START
STOP
X1
Y
X2
b0
K1T
(30)
Y1
Y1A
Y2
VA
K1T
b1
Z
a1
a0
Z1
Y1B
Z2
VB

62.18